HCP Voll-Edelstahl-Tauchpumpe für Schlamm

Pumpentyp: **80SFP215 WD 3F/400V**

Gewicht: **92** kg (ohne Kabel und Druckanschluss/Winkel/Flansch)

Parameter: Q = **siehe Grafik** m3/Std. H = **siehe Grafik** m

Laufrad: **P - Offene zweischneidige Klinge.**

		Durchsatz:	**30**	Mm	Drehzahl:	**2910**	1/min
Elektromotor:	**trocken**	Leistung:	**15**	KW	Wattleistung:	**17,3**	KW
Spannung:	**3F/400** V	Nennstrom:	**28**	A	Frequenz:	**50**	Hz
Umschaltung:	**Y-D-Hochlauf**	Kabel:	**H07RNF – 10m**				

Die Pumpe ist mit einem direkt in die Motorwicklungen eingebauten MTP-Miniatur-Wärmeschutz ausgestattet, der den Motor durch Aktivierung externer Schutzvorrichtungen schützt. Die Pumpe muss gemäß der Bedienungsanleitung gesichert und geschützt werden.

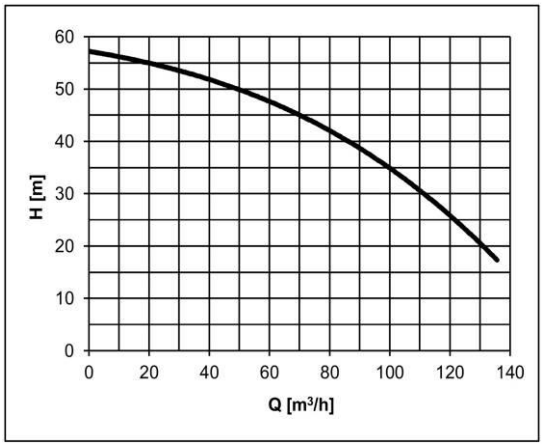

Fördermedium: **Abwasser**

Temperatur:	**bis zu 40** °C	Partikelgehalt:	%
Ph:	**2-14**	Partikelgröße:	Mm
Dichte:	**bis zu 1100** kg/m3	Kinematische Viskosität:	mm2/s

Materialausführung: **Edelstahl**

Spirale:	**1.4408**	Laufrad:	**1.4408**
Schacht:	**1.4542**	Saugdeckel:	**1.4408**
Motorgehäuse:	**1.4401**	Obere Abdeckung:	**1.4408**

Stöpsel: **Doppelt mechanisch SiC/SiC+CA/CE, geschmiert mit Ölfüllung, geschützt durch eine Dichtung an der Seite des Mediums.**

Dokumentation:	Sprache	Pcs
Betriebsanleitung und Einbauanleitung	Tschechisch	1
Garantiekarte, Konformitätserklärung	Tschechisch	1

Boot-Gerät: ST80DH (ohne Führungsstangen) besteht aus: Körper der Absenkvorrichtung, Gleithaken, Abstandshalter, obere Halterung für Führungsstangen, Absenkkette aus Edelstahl 4m lang.

Gegen eine zusätzliche Gebühr ist es möglich, Folgendes zu liefern:

Auslösevorrichtung (Lieferumfang siehe oben)

Führungsstangen und verlängerte Edelstahlkette (Länge nach Kundenwunsch)

Externer Schwimmerschalter MS1/10m; Für jede Pumpe sind immer mindestens 2 Steuerschwimmer erforderlich.

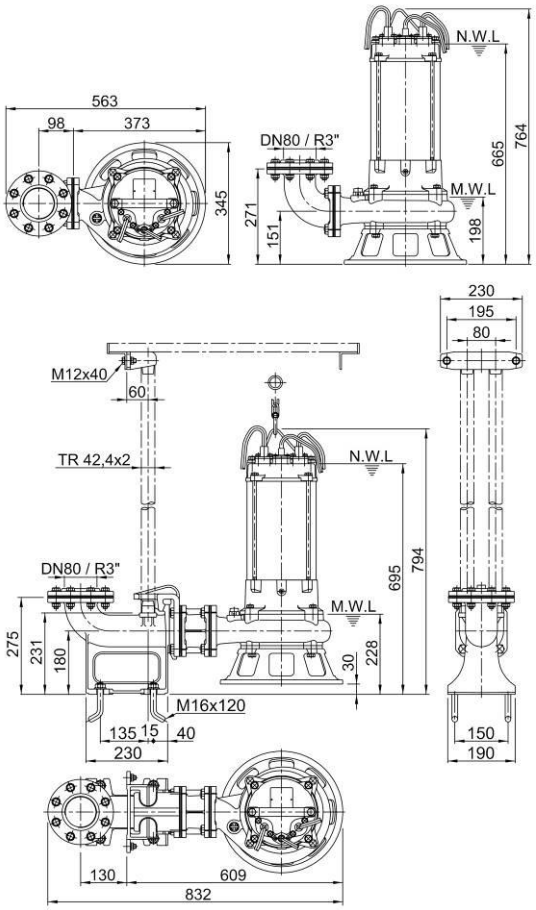

AUFMERKSAMKEIT! Ein längerer Betrieb der Pumpe auf dem Mindestniveau (MWL) kann zu einer Überhitzung des Pumpenmotors führen. Für den Dauerbetrieb muss der Motor geflutet werden (NWL).